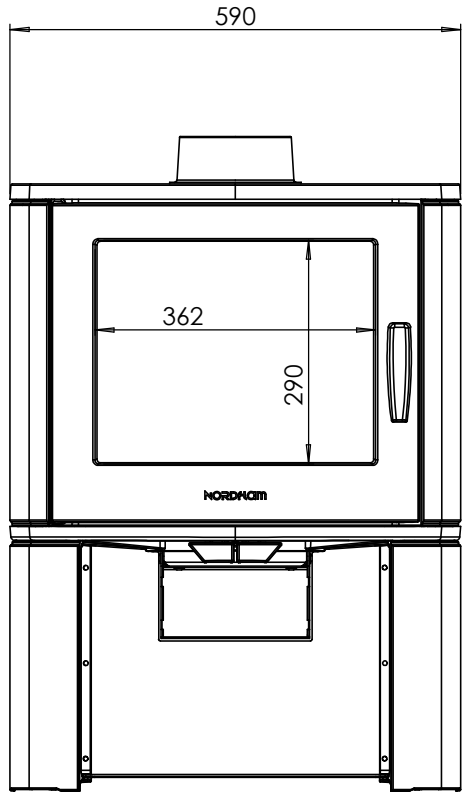
590
362
290

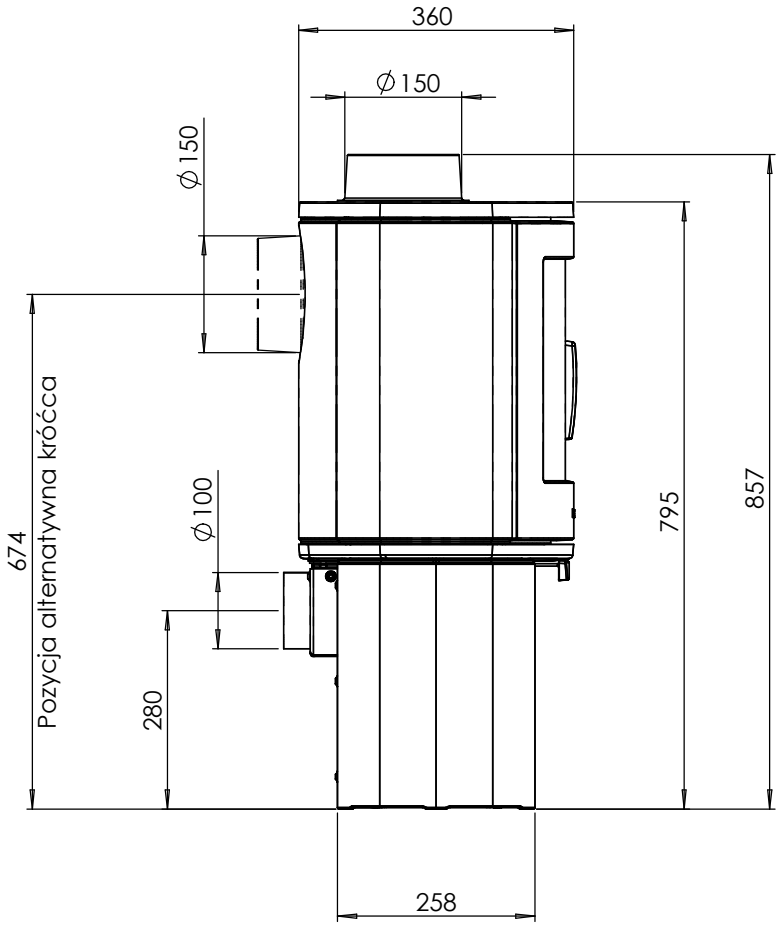
360
⌀150
⌀150
674
Pozycja alternatywna króćca
⌀100
280
795
857
258

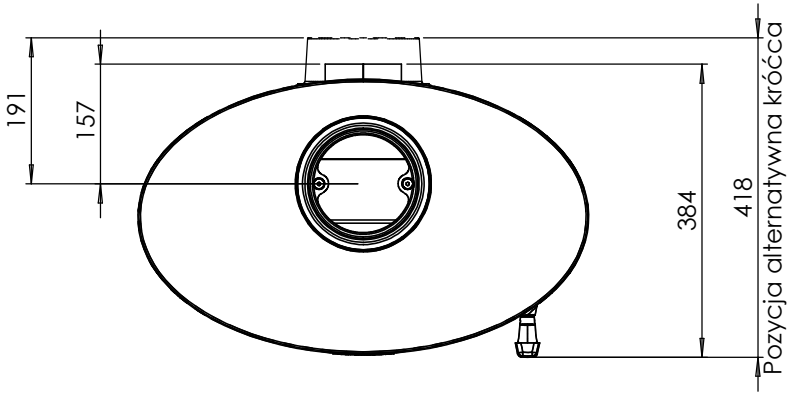
191
157
384
418
Pozycja alternatywna króćca

