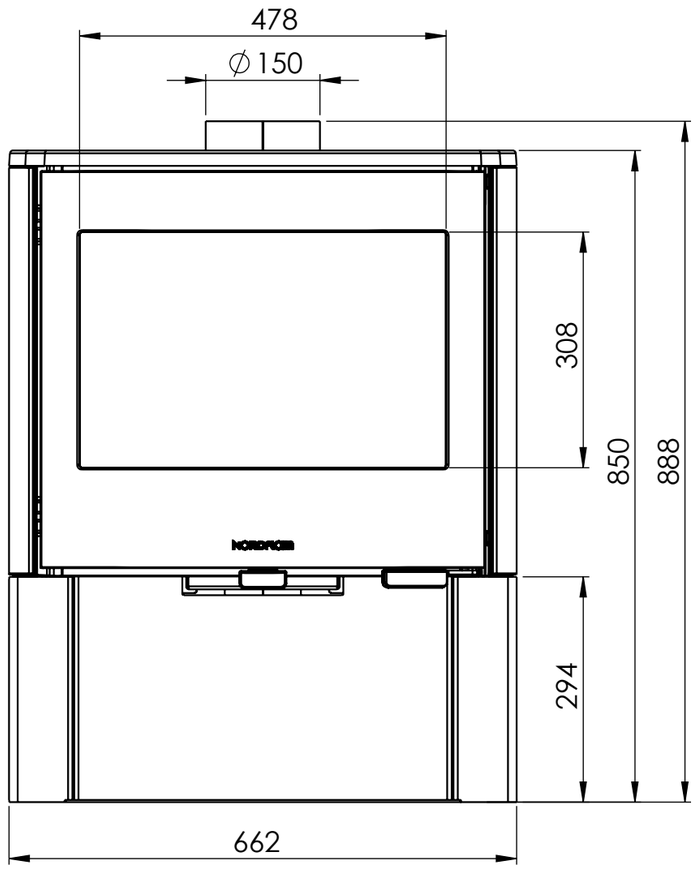
478
∅150
308
850
888
294
662

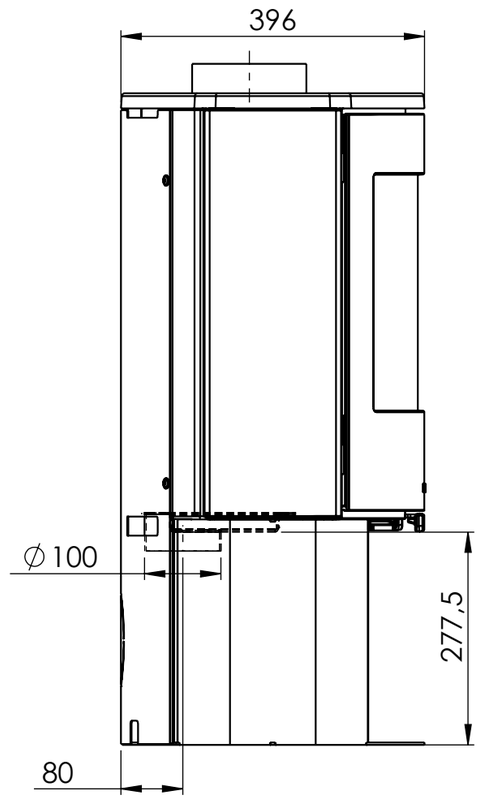
396
∅100
277,5
80

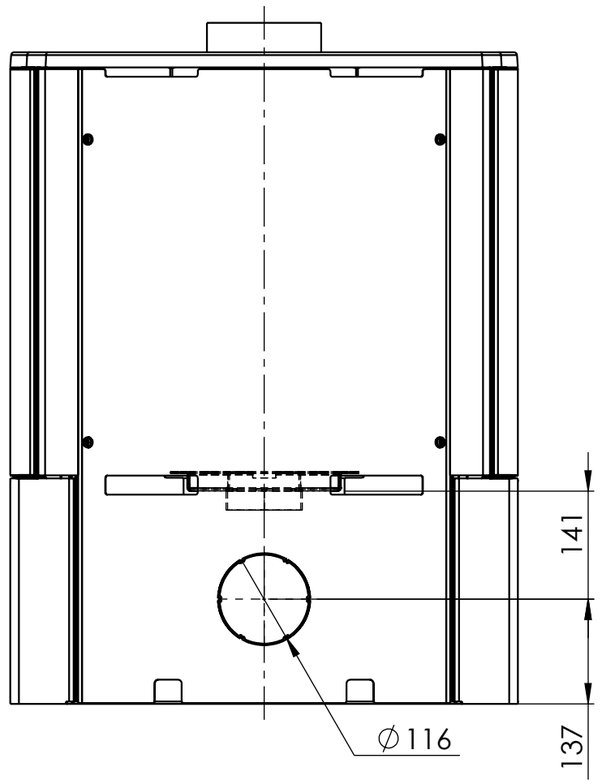
141
∅116
137

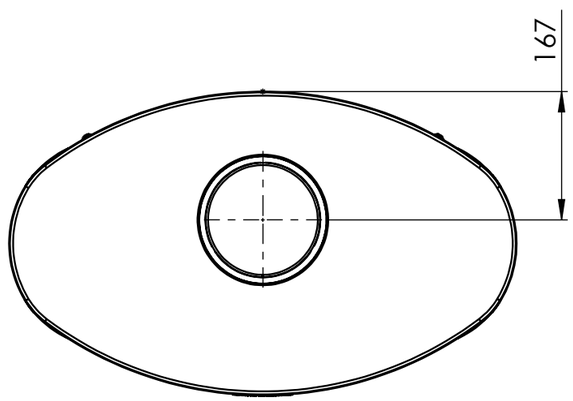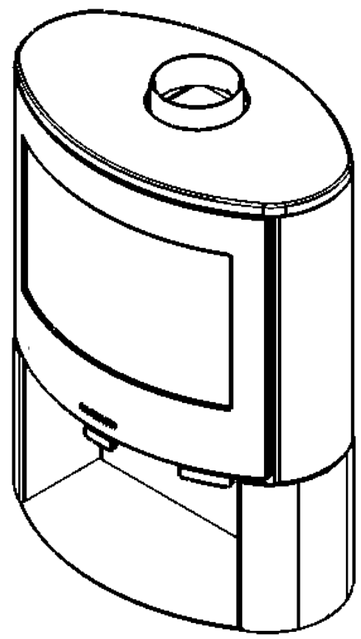
167