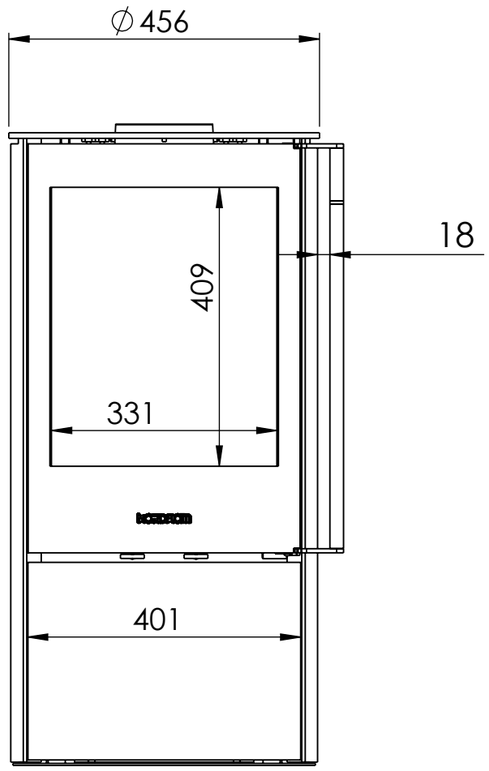
∅456
18
409
331
401

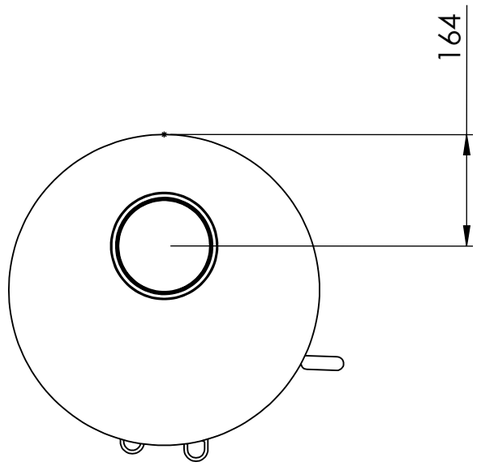
164

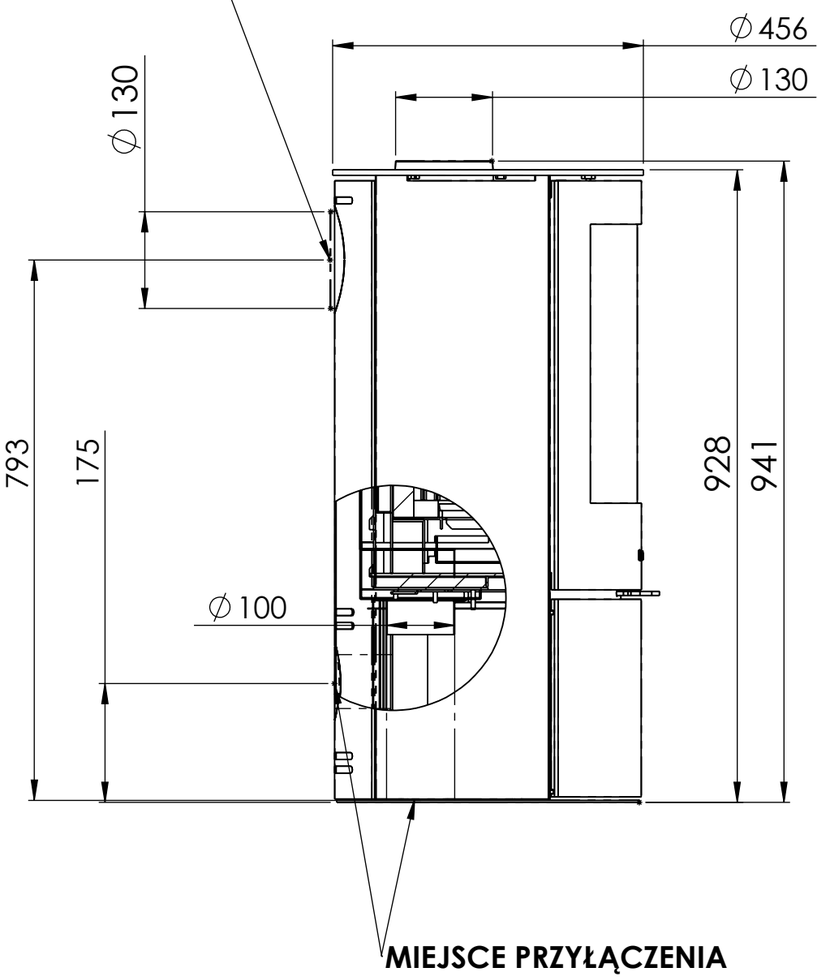
ALTERNATYWNA POZYCJA KRÓĆCA
∅456
∅130
∅130
793
175
928
941
∅100
MIEJSCE PRZYŁĄCZENIA

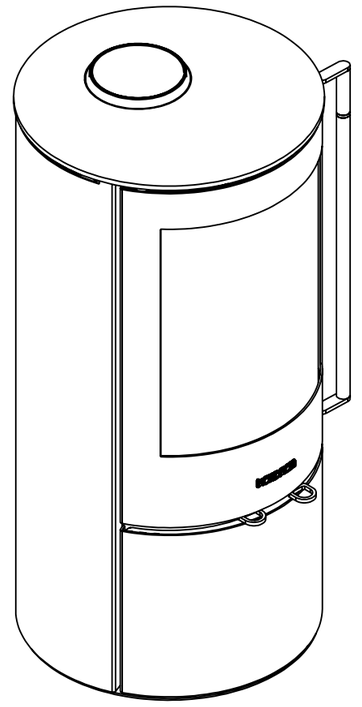

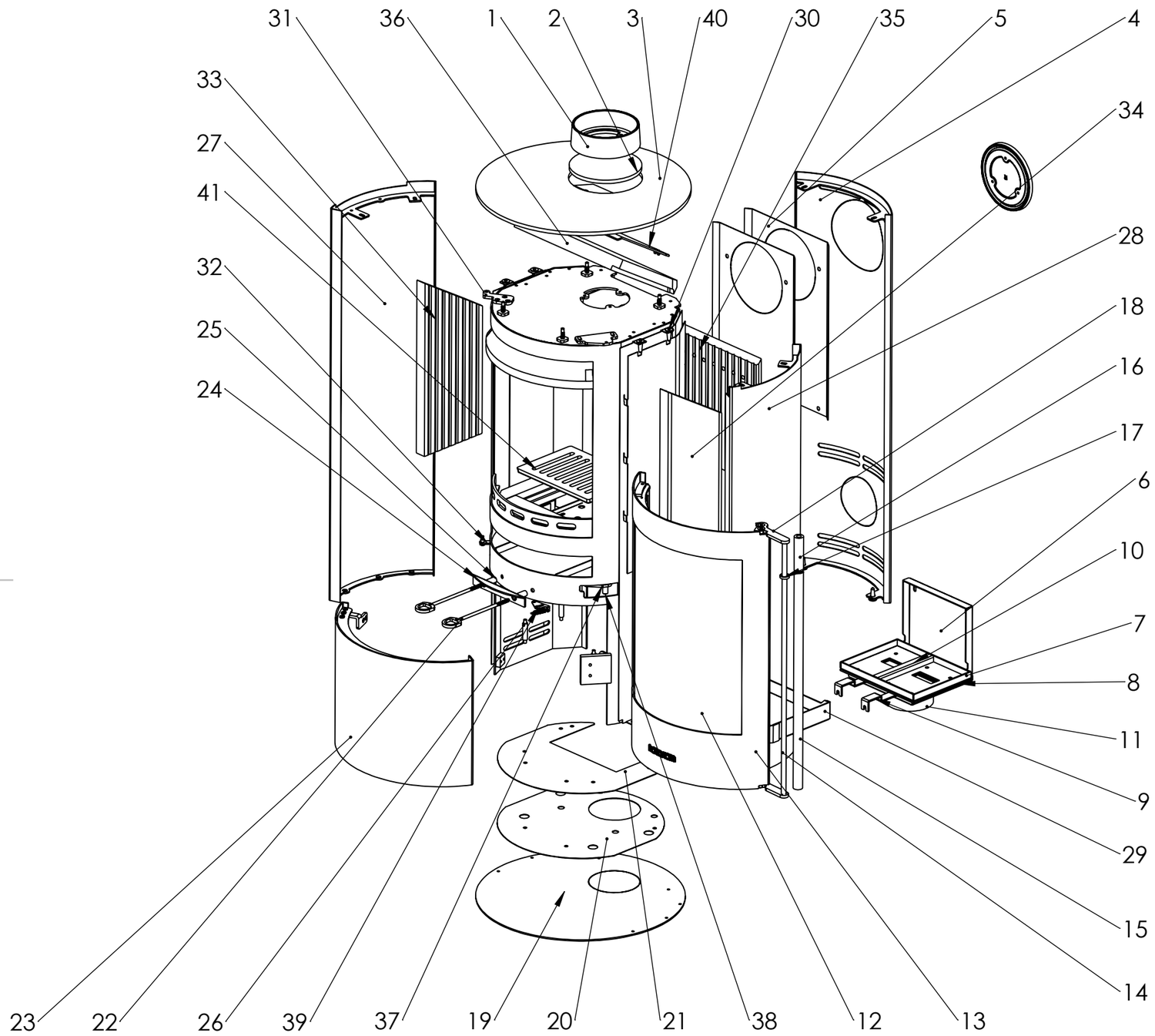
31
36
1
2
3
40
30
35
5
4
33
34
27
41
28
32
18
25
16
24
17
6
10
7
8
11
9
29
15
14
23
22
26
39
37
19
20
21
38
12
13

NR	NAZWA ELEMENTU	ILOŚĆ
1	KRÓCIEC	1
2	FAJERKA	1
3	GÓRNA PŁYTA STALOWA	1
4	TYLNA SPAWANA ŚCIANA	1
5	ŚCIANA IZOLACYJNA	2
6	PUSZKA POWIETRZA1	1
7	PUSZKA POWIETRZA2	1
8	PUSZKA POWIETRZA3	1
9	ZASUWKA POWIETRZA	2
10	KANAŁ WEWNĘTRZNY PUSZKI POWIETRZA	1
11	KRÓCIEC DOLNY	1
12	SZYBA	1
13	DRZWI	1
14	OŚ KLAMKI	1
15	UCHWYT KLAMKI1	1
16	UCHWYT KLAMKI2	1
17	DYSTANS UCHWYTÓW KLAMKI	1
18	NOSEK KLAMKI	2
19	DOLNA PODSTAWA1	1
20	DOLNA PODSTAWA2	1
21	DOLNA PODSTAWA3	1
22	CIĘGNO ZASUWKI	2
23	DOLNA FASADA PIECA	1
24	PROWADNICA CIĘGNA ZSUWKI	1
25	TULEJKA PROWADZĄCA	2
26	DYSTANS DOLNEJ PŁYTY	4
27	LEWA ŚCIANA	1
28	PRAWA ŚCIANA	1
29	POPIELNIK	1
30	BLOKADA ŚCIAN	10
31	ZAWIAS	2
32	SYSTEM AMORTYZUJĄCY	1
33	LEWY WERMIKULIT	1
34	PRAWY WERMIKULIT	1
35	TYLNY WERMIKULIT	1
36	GÓRNY WERMIKULIT	1
37	PODTRZYMKA TULEJKI NOSKA	2
38	TULEJKA NOSKA	2
39	DOCIĄG ZAWIASU	1
40	DEFLEKTOR STALOWY	1
41	RUSZT	1