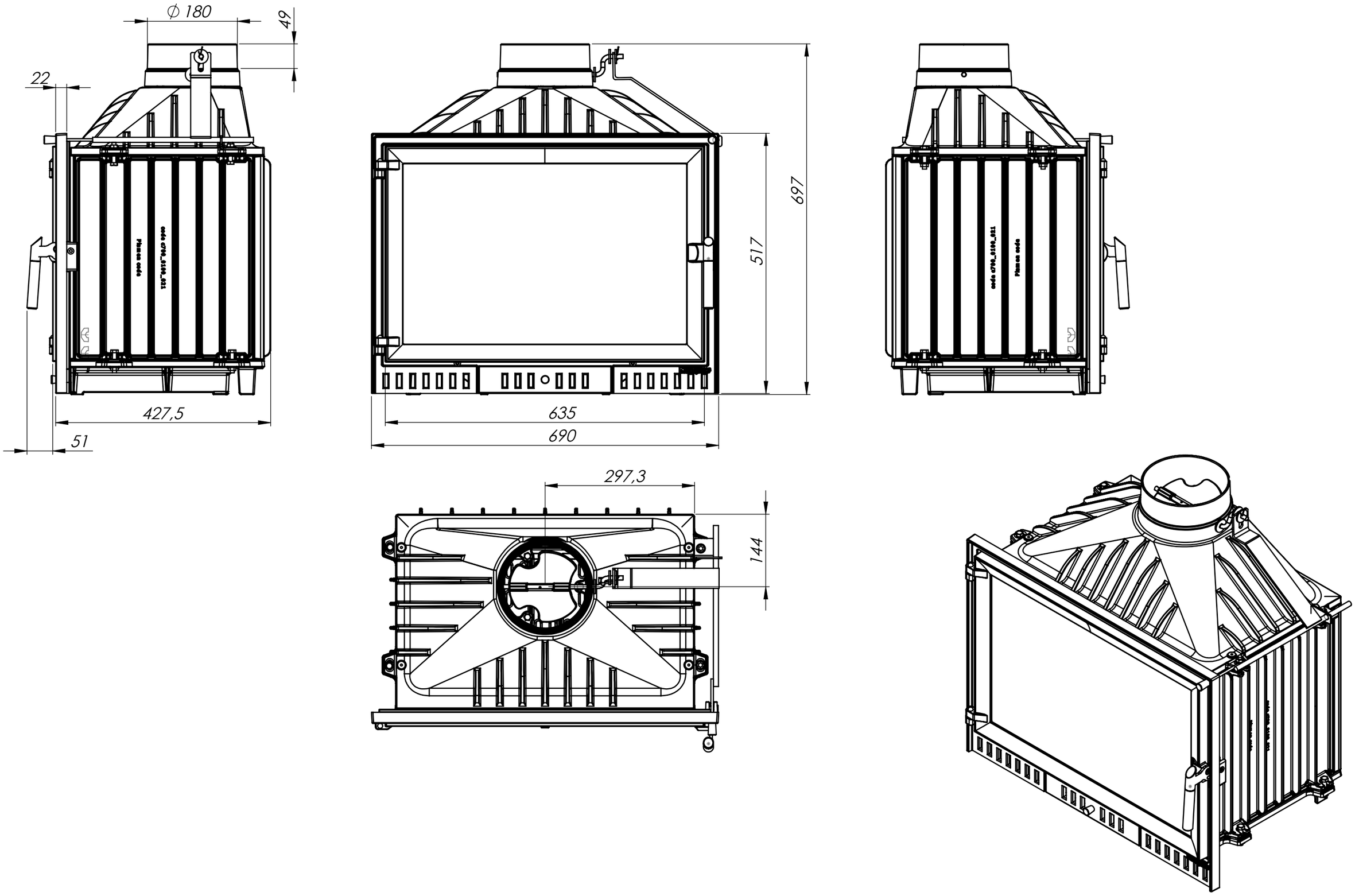
Ø 180
49
22
427,5
51
697
517
635
690
297,3
144